62892.00.00.000 СБ

Обозначение	Рис.
62892.00.00.000 СБ	1
-01 СБ	2
-02 СБ	3
-03 СБ	4

Рис.1
С горелкой Г-10К

Некоторые элементы системы управления и лестница условно не показаны

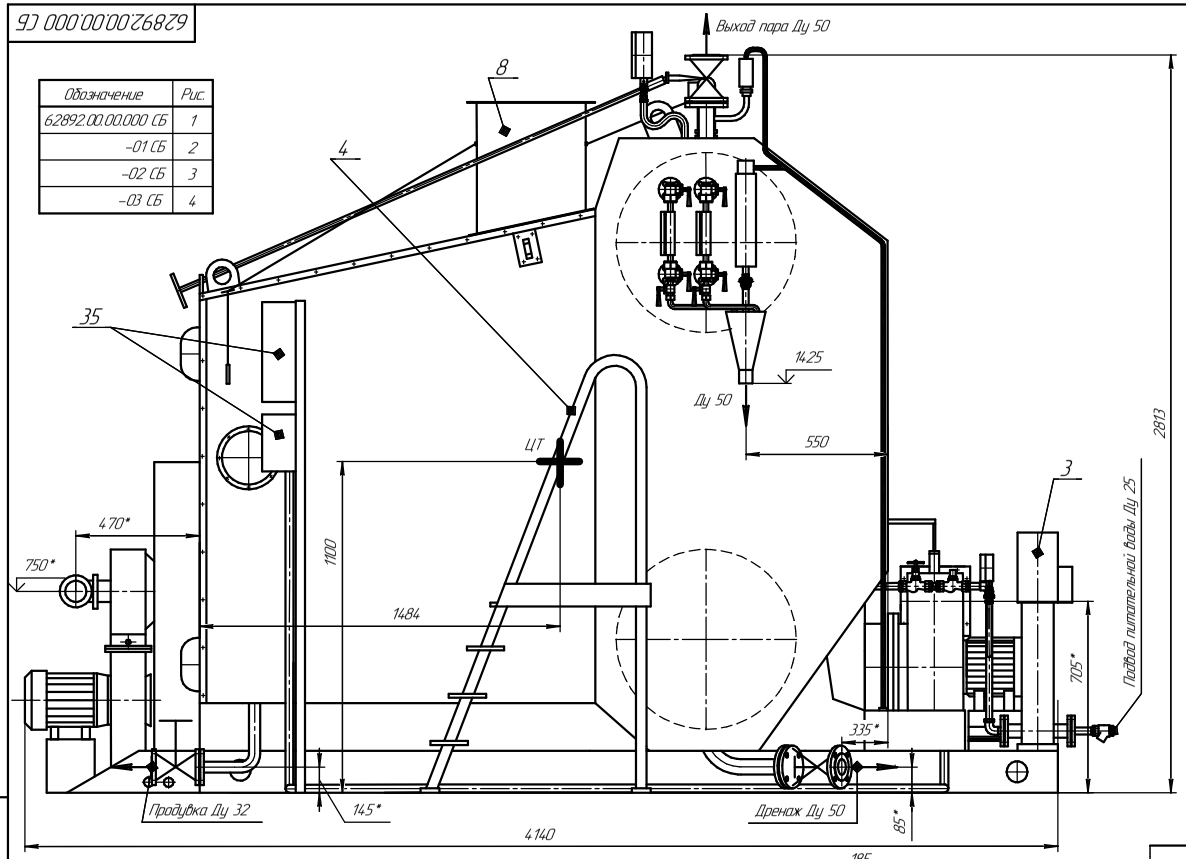

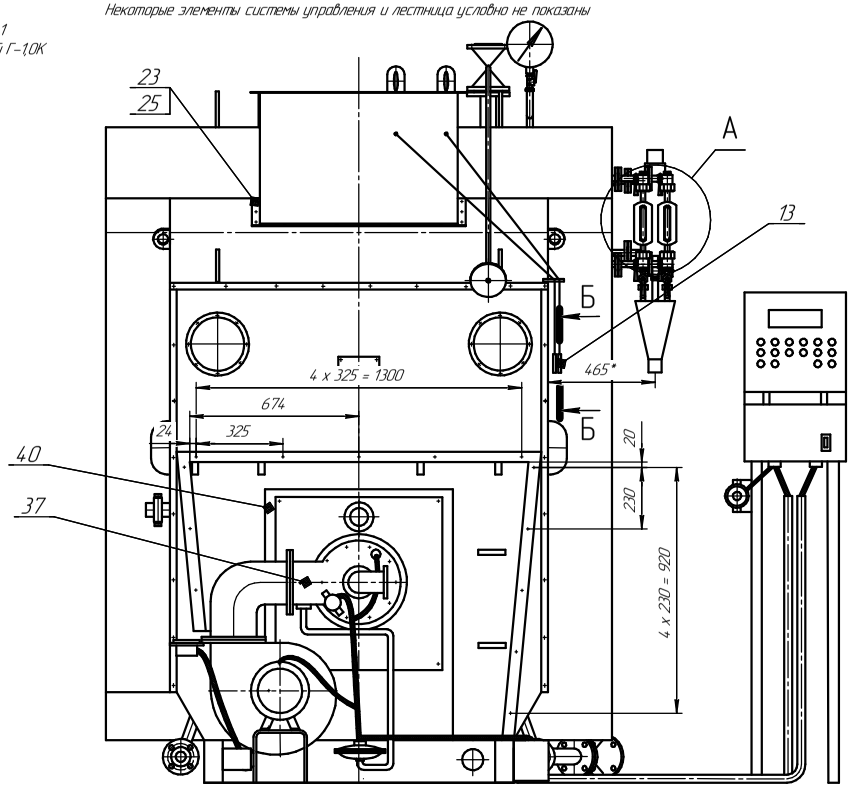

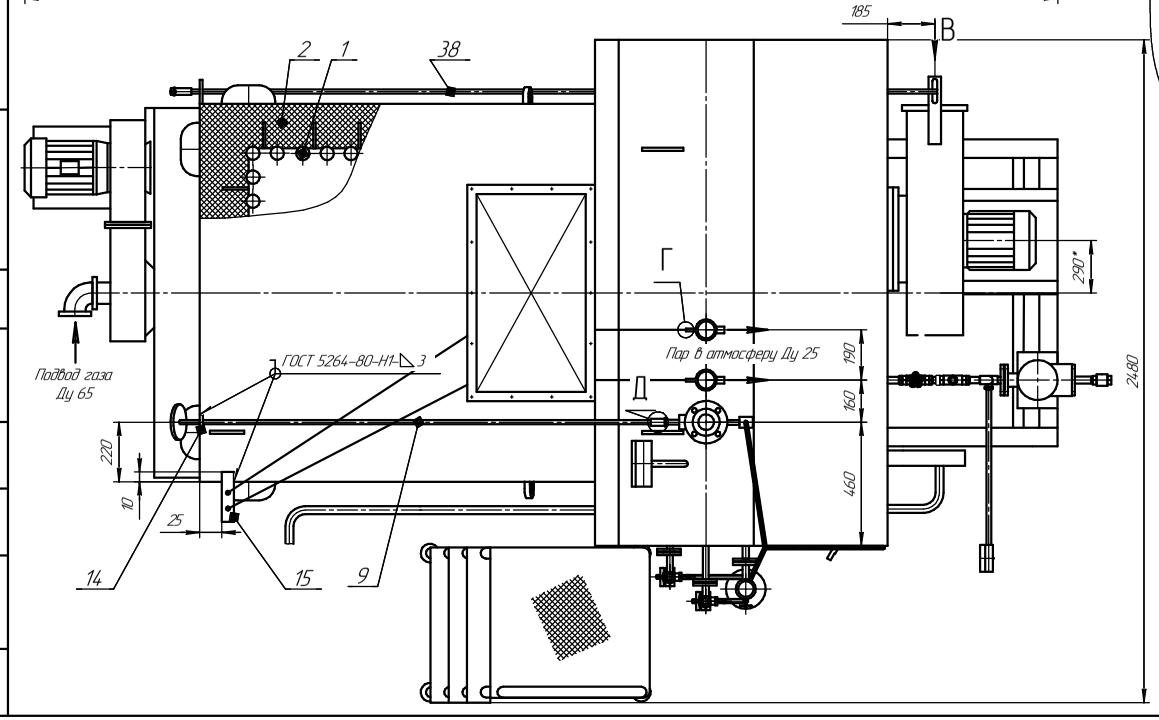

А (1:5)

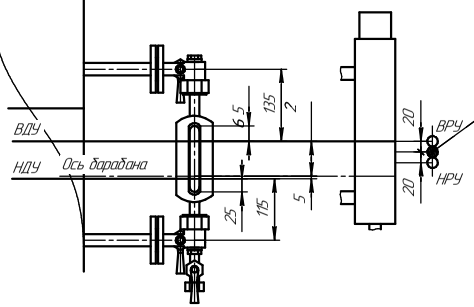

Г (1:2)

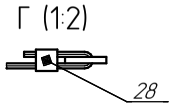

Б-Б (1:2)

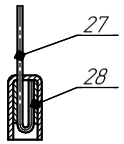

В (1:10)

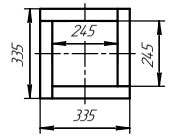

1. *Размеры для справок.
2. Предельные отклонения размеров $\pm\frac{IT16}{2}$.
3. Вентили, манометры, клапаны предохранительные, рамки, уровнемерная колонка, воронка системы питания, вентиляторпри транспортировке котла снимаются.
4. Газопроводы заводом не изготавливаются.
5. В массу котла входят:
-система управления – 107 кг,
-комплектующее оборудование – 115 кг.
6. При монтаже котла заглушку с корпуса в сборе поз. 8 снять.
7. Наружные поверхности котла и трубопровода покрыть эмалью ПФ 133 ГОСТ 926-82 или ПФ 115 ГОСТ 6465-76 светлых тонов в два слоя по грунту ФЛ-03К ГОСТ 9109-81по VI классу ГОСТ 9032-74. Толщина покрытия30...60 мкм.
8. На фронте котла нанести надпись "Техническая документация здесь".
9. Концы каната поз. 27 обернуть полосой поз. 28 и обжать.

ЗАО «Теплоэнергетическая Компания»
Тел: +7 (901) 595-43-87, +7 (901) 559-64-69
Тел/факс: +7 (496) 572-4876, +7 (496) 573-9373, +7 (496) 573-6324
mail@zavod-tek.ru , www.zavod-tek.ru
info@te-company.ru , www.te-company.ru

					62892.00.00.000 СБ			
Изм.	Лист	№ докум.	Подп.	Дата	Котел паровой Е-10-0,9Г-3 Сборочный чертеж	Лит.	Масса	Масштаб
Разраб.							4300	1:10
Пров.						Лист	Листов 1	
Т.контр.								
Н.контр.								
Утв.								

Перв. примен. | Справ. № | Подп. и дата | Инв. № дубл. | Взам. инв. № | Подп. и дата | Инв. № подл.

Копировал | Формат А1